62101 - Attacco con occhiello a rosa

Nome prodotto	62101 - Attacco con occhiello a rosa
Codice	L-E25
Materiale	Acciaio

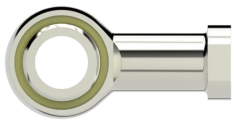

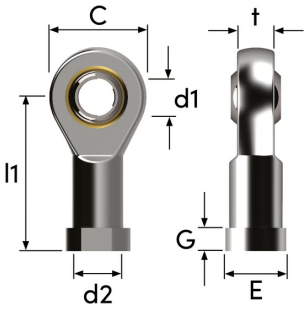

DIMENSIONI

d2	Filettatura	M14
d1	Diametro del foro dell'occhio	14 mm
l1	Lunghezza CC	57 mm
t	Spessore	19 mm
G	Altezza della spalla	mm
E	Larghezza della spalla	mm
øR	Diametro della barra filettata	20 mm
S	Superficie	Galvanized

MOLLE STANDARD è marchio di Springs Group Srl
Via Marchese Davia, 7/b - 40017 San Giovanni in Persiceto (Bo)
Tel. +39 051 821141 - Fax +39 051 6876099