62102 - Giunti sferici angolari

Nome prodotto	62102 - Giunti sferici angolari
Codice	CS3
Materiale	Acciaio

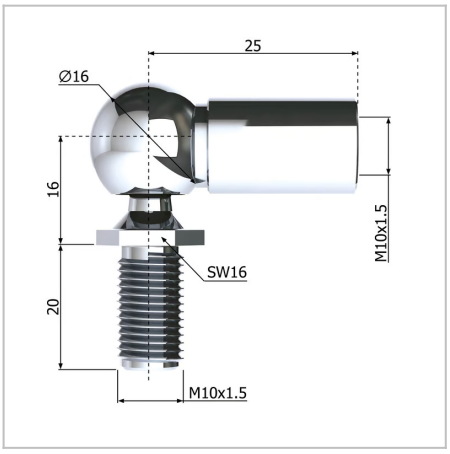

DIMENSIONI

d3	Giunto angolare con filettatura interna	M14
l1	Lunghezza cc	45 mm
d2	Perno sferico con filettatura	M14
d1	Diametro della sfera	19 mm
S	Superficie	Galvanized
l2	Lunghezza filettata del perno sferico	28 mm
øR	Diametro della barra filettata	20 mm

MOLLE STANDARD è marchio di Springs Group Srl
Via Marchese Davia, 7/b - 40017 San Giovanni in Persiceto (Bo)
Tel. +39 051 821141 - Fax +39 051 6876099