60218 - Giunti sferici angolari

Nome prodotto	60218 - Giunti sferici angolari
Codice	B7-10S
Materiale	Acciaio

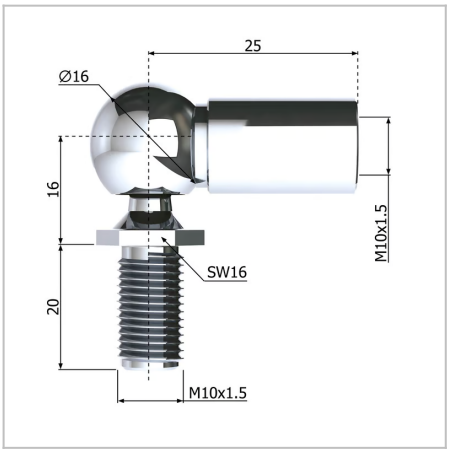

DIMENSIONI

d3	Giunto angolare con filettatura interna	M8
l1	Lunghezza cc	25 mm
d2	Perno sferico con filettatura	M8
d1	Diametro della sfera	10 mm
S	Superficie	Galvanized
l2	Lunghezza filettata del perno sferico	13 mm
øR	Diametro della barra filettata	10 mm

MOLLE STANDARD è marchio di Springs Group Srl
Via Marchese Davia, 7/b - 40017 San Giovanni in Persiceto (Bo)
Tel. +39 051 821141 - Fax +39 051 6876099