60259 - Giunti sferici angolari

Nome prodotto	60259 - Giunti sferici angolari
Codice	SSB15
Materiale	AISI316L

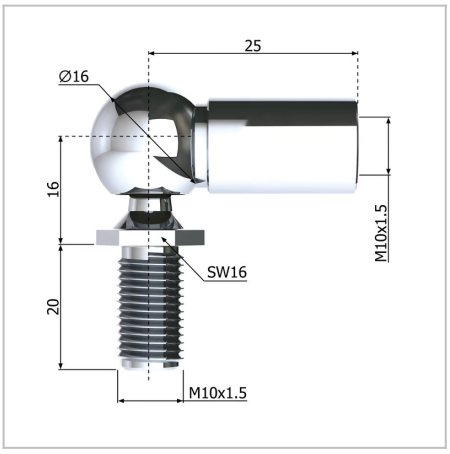

DIMENSIONI

d3	Giunto angolare con filettatura interna	M10
l1	Lunghezza cc	35 mm
d2	Perno sferico con filettatura	M10
d1	Diametro della sfera	16 mm
S	Superficie	
l2	Lunghezza filettata del perno sferico	20 mm
øR	Diametro della barra filettata	14 mm

MOLLE STANDARD è marchio di Springs Group Srl
Via Marchese Davia, 7/b - 40017 San Giovanni in Persiceto (Bo)
Tel. +39 051 821141 - Fax +39 051 6876099