# 60258 - Giunti sferici angolari

| | |
|---|---|
| **Nome prodotto** | 60258 - Giunti sferici angolari |
| **Codice** | SSB11 |
| **Materiale** | AISI316L |

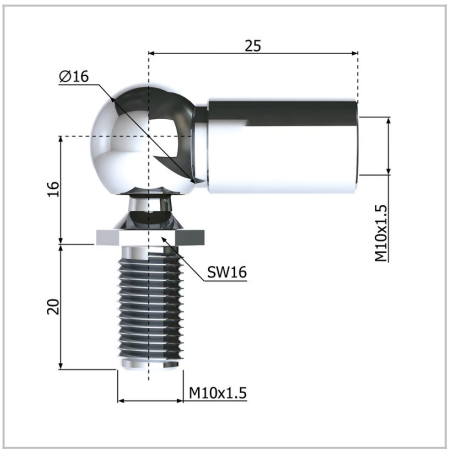


## DIMENSIONI

| | | |
|---|---|---|
| **d3** | Giunto angolare con filettatura interna | M8 |
| **l1** | Lunghezza cc | 25 mm |
| **d2** | Perno sferico con filettatura | M8 |
| **d1** | Diametro della sfera | 13 mm |
| **S** | Superficie | |
| **l2** | Lunghezza filettata del perno sferico | 165 mm |
| **øR** | Diametro della barra filettata | 10 mm |

MOLLE STANDARD è marchio di Springs Group Srl
Via Marchese Davia, 7/b - 40017 San Giovanni in Persiceto (Bo)
Tel. +39 051 821141 - Fax +39 051 6876099