4623 - Staffa

Nome prodotto	4623 - Staffa
Codice	BK5
Materiale	Acciaio

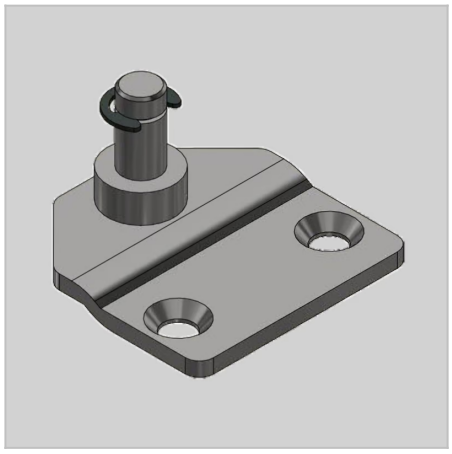

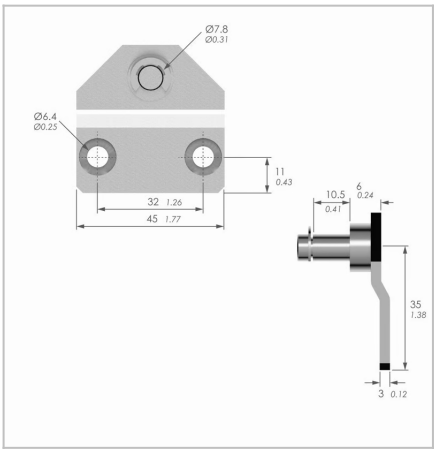

DIMENSIONI

d1	Diametro del foro di fissaggio	6,4 mm
L	Lunghezza	45 mm
Q	Forma	L
C	Quota da centro foro a centro foro	32 mm
A	Diametro dell'alloggiamento molla	7,8 mm
l1	Lunghezza cc	35 mm
t	Spessore	3 mm

MOLLE STANDARD è marchio di Springs Group Srl
Via Marchese Davia, 7/b - 40017 San Giovanni in Persiceto (Bo)
Tel. +39 051 821141 - Fax +39 051 6876099