60292 - Staffa sferica

Nome prodotto	60292 - Staffa sferica
Codice	SSBRK-1
Materiale	AISI316L

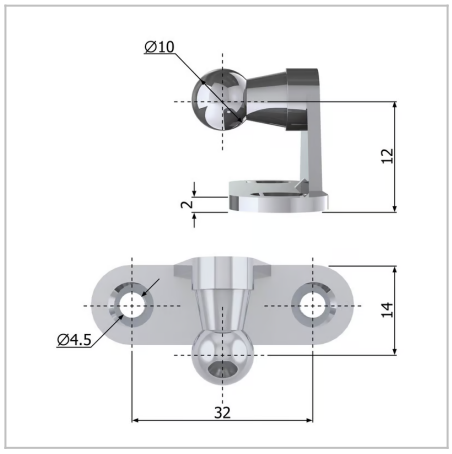

DIMENSIONI

d1	Diametro della sfera	10 mm
L	Lunghezza	46 mm
Q	Forma	C
l2	Lunghezza del punto di fissaggio alla sfera cc	13 mm
C	Foro cc	15 mm
A	Diametro del foro di alloggiamento	4 mm
t	Spessore	2 mm

MOLLE STANDARD è marchio di Springs Group Srl
Via Marchese Davia, 7/b - 40017 San Giovanni in Persiceto (Bo)
Tel. +39 051 821141 - Fax +39 051 6876099