60275 - Staffa sferica

Nome prodotto	60275 - Staffa sferica
Codice	BRK-4A
Materiale	Acciaio

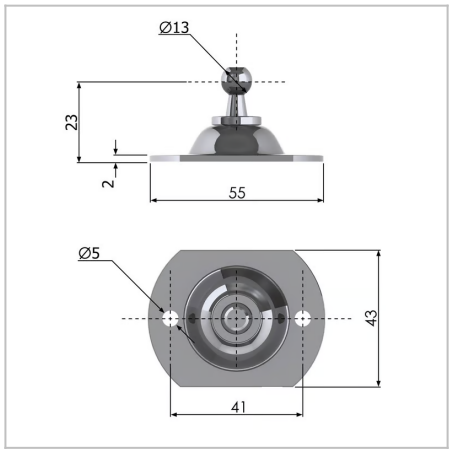

DIMENSIONI

d1	Diametro della sfera	13 mm
L	Lunghezza	43 mm
Q	Forma	I
l2	Lunghezza del punto di fissaggio alla sfera cc	23 mm
C	Foro cc	23 mm
A	Diametro del foro di alloggiamento	5 mm
t	Spessore	2 mm

MOLLE STANDARD è marchio di Springs Group Srl
Via Marchese Davia, 7/b - 40017 San Giovanni in Persiceto (Bo)
Tel. +39 051 821141 - Fax +39 051 6876099