60280 - Staffa sferica

Nome prodotto	60280 - Staffa sferica
Codice	BRK-6
Materiale	Acciaio

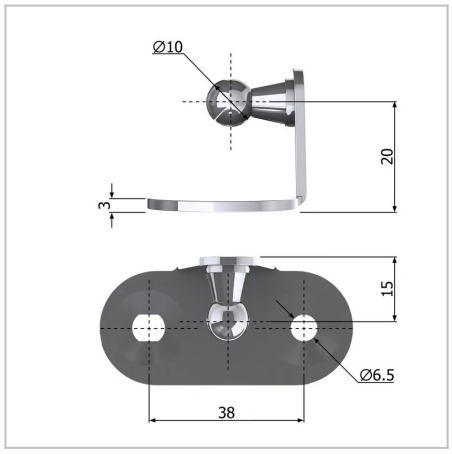

DIMENSIONI

d1	Diametro della sfera	10 mm
L	Lunghezza	62 mm
Q	Forma	C
l2	Lunghezza del punto di fissaggio alla sfera cc	15 mm
C	Foro cc	20 mm
A	Diametro del foro di alloggiamento	6.5 mm
t	Spessore	mm

MOLLE STANDARD è marchio di Springs Group Srl
Via Marchese Davia, 7/b - 40017 San Giovanni in Persiceto (Bo)
Tel. +39 051 821141 - Fax +39 051 6876099