60293 - Staffa sferica

Nome prodotto	60293 - Staffa sferica
Codice	SSBRK-2
Materiale	AISI316L

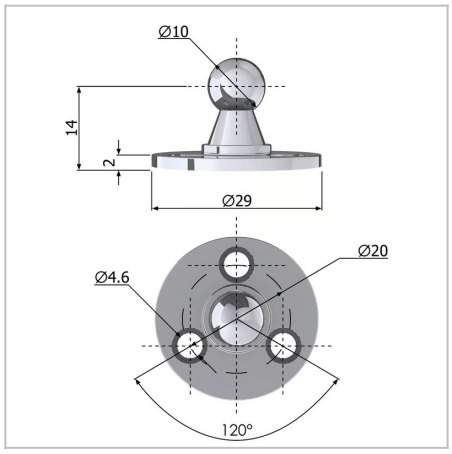

DIMENSIONI

d1	Diametro della sfera	10 mm
L	Lunghezza	14 mm
Q	Forma	I
l2	Lunghezza del punto di fissaggio alla sfera cc	mm
C	Foro cc	mm
A	Diametro del foro di alloggiamento	mm
t	Spessore	mm

MOLLE STANDARD è marchio di Springs Group Srl
Via Marchese Davia, 7/b - 40017 San Giovanni in Persiceto (Bo)
Tel. +39 051 821141 - Fax +39 051 6876099