601 - Forcelle

Nome prodotto	601 - Forcelle
Codice	G1
Materiale	Acciaio

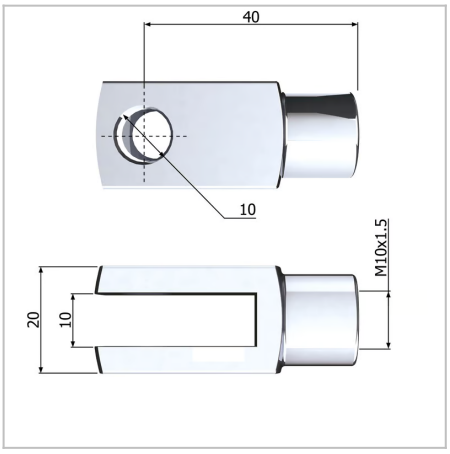

DIMENSIONI

d2	Filettatura	M4
d1	Diametro del foro dell'occhio	4 mm
l2	Lunghezza fino a cc	16 mm
G	Lunghezza della forcella	8 mm
S	Superficie	Galvanized
b2	Larghezza dell'apertura	4 mm
R	Diametro della barra filettata	4 mm

MOLLE STANDARD è marchio di Springs Group Srl
Via Marchese Davia, 7/b - 40017 San Giovanni in Persiceto (Bo)
Tel. +39 051 821141 - Fax +39 051 6876099