60270 - Forcelle

Nome prodotto	60270 - Forcelle
Codice	SSC3
Materiale	AISI316L

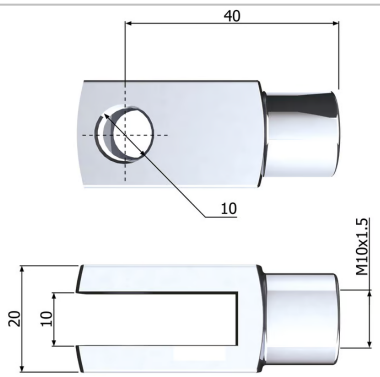

DIMENSIONI

d2	Filettatura	M10
d1	Diametro del foro dell'occhio	10 mm
l2	Lunghezza fino a cc	40 mm
G	Lunghezza della forcella	32 mm
S	Superficie	
b2	Larghezza dell'apertura	10 mm
R	Diametro della barra filettata	14 mm

MOLLE STANDARD è marchio di Springs Group Srl
Via Marchese Davia, 7/b - 40017 San Giovanni in Persiceto (Bo)
Tel. +39 051 821141 - Fax +39 051 6876099