8602 - Molla doppia a torsione

Nome prodotto	8602 - Molla doppia a torsione
Codice	TSD 4X28X25X2.5
Materiale	ISO6931-1

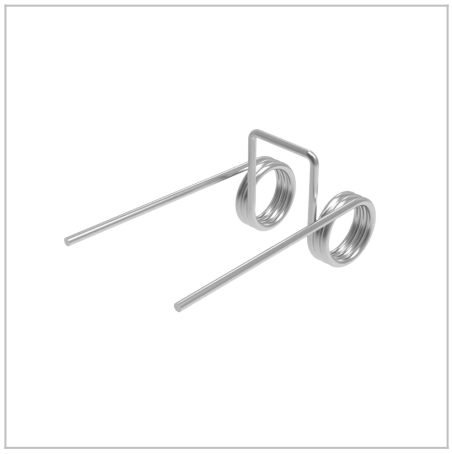

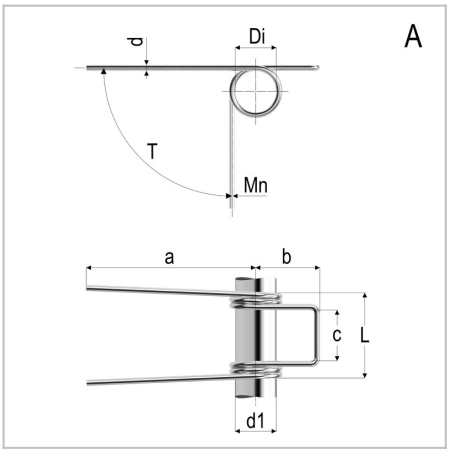

DIMENSIONI

d	Diametro del filo	4
Di	Diametro interno	28 mm
d1	Diametro dell'albero	25 mm
L	Lunghezza	55 mm
leg pos	Posizione del gambo	C
R	Costante di carico per grado	323 Nmm/deg
b	Lunghezza del gancio	40 mm
c	Larghezza del gancio	31 Nm
a	Lunghezza del gambo	90 mm
Nt	Numero di spire	2.5 Nm
T	Torsione massima	45 Nm
Mn	Massimo momento torcentale a 10.000 cicli	2.5 Nm

TOLLERANZE

Mntol	Tolleranza del massimo momento torcente	+/-1898,26

MOLLE STANDARD è marchio di Springs Group Srl
Via Marchese Davia, 7/b - 40017 San Giovanni in Persiceto (Bo)
Tel. +39 051 821141 - Fax +39 051 6876099