8592 - Molla doppia a torsione

Nome prodotto	8592 - Molla doppia a torsione
Codice	TSD 2.5X17X15X6.5
Materiale	ISO6931-1

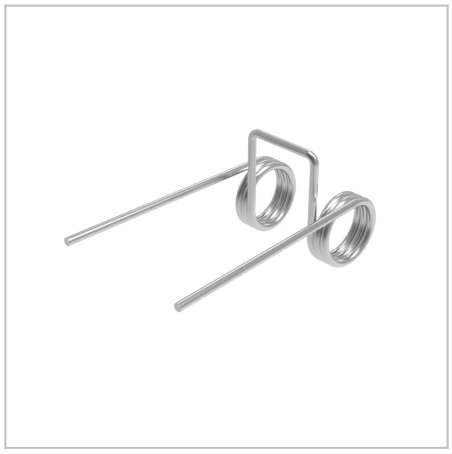

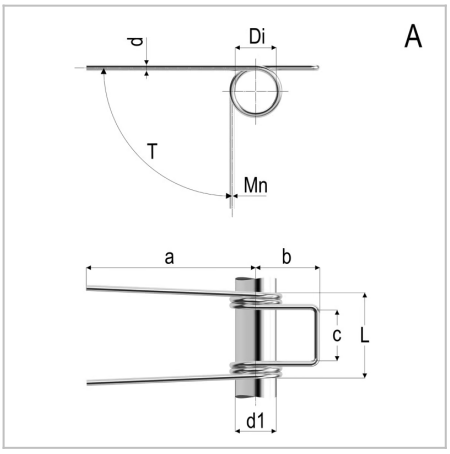

DIMENSIONI

d	Diametro del filo	2.5
Di	Diametro interno	17 mm
d1	Diametro dell'albero	15 mm
L	Lunghezza	56 mm
leg pos	Posizione del gambo	C
R	Costante di carico per grado	31 Nmm/deg
b	Lunghezza del gancio	24 mm
c	Larghezza del gancio	21 Nm
a	Lunghezza del gambo	70 mm
Nt	Numero di spire	6.5 Nm
T	Torsione massima	126 Nm
Mn	Massimo momento torcentale a 10.000 cicli	6.5 Nm

TOLLERANZE

Mntol	Tolleranza del massimo momento torcente	+/-390,9

MOLLE STANDARD è marchio di Springs Group Srl
Via Marchese Davia, 7/b - 40017 San Giovanni in Persiceto (Bo)
Tel. +39 051 821141 - Fax +39 051 6876099