# 8570 - Molla doppia a torsione

| | |
|---|---|
| **Nome prodotto** | 8570 - Molla doppia a torsione |
| **Codice** | TSD 1.25X9X8X4.25 |
| **Materiale** | ISO6931-1 |

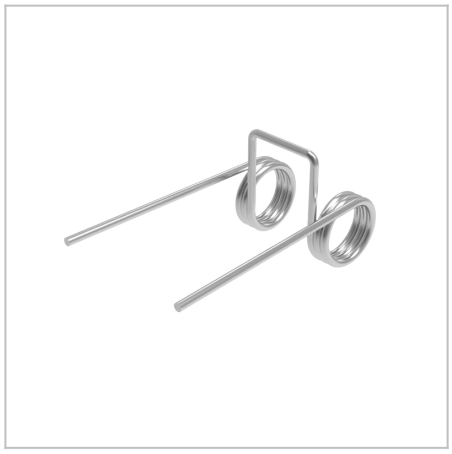

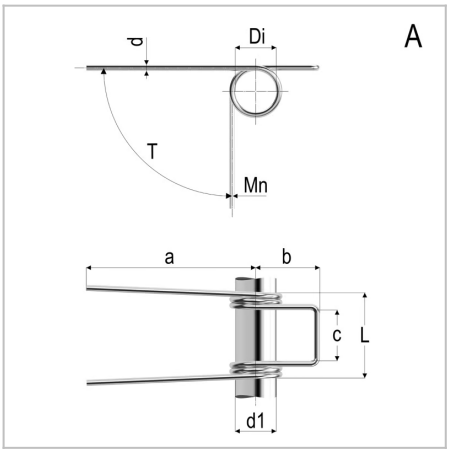


## DIMENSIONI

| | | |
|---|---|---|
| **d** | Diametro del filo | 1.25 |
| **Di** | Diametro interno | 9 mm |
| **d1** | Diametro dell'albero | 8 mm |
| **L** | Lunghezza | 23.5 mm |
| **leg pos** | Posizione del gambo | B |
| **R** | Costante di carico per grado | 5,7 Nmm/deg |
| **b** | Lunghezza del gancio | 12 mm |
| **c** | Larghezza del gancio | 11 Nm |
| **a** | Lunghezza del gambo | 40 mm |
| **Nt** | Numero di spire | 4.25 Nm |
| **T** | Torsione massima | 97 Nm |
| **Mn** | Massimo momento torcentale a 10.000 cicli | 4.25 Nm |

## TOLLERANZE

| | | |
|---|---|---|
| **Mntol** | Tolleranza del massimo momento torcente | +/-60,28 |

MOLLE STANDARD è marchio di Springs Group Srl
Via Marchese Davia, 7/b - 40017 San Giovanni in Persiceto (Bo)
Tel. +39 051 821141 - Fax +39 051 6876099