8548 - Molla doppia a torsione

Nome prodotto	8548 - Molla doppia a torsione
Codice	TSD 0.6X5X4X3
Materiale	ISO6931-1

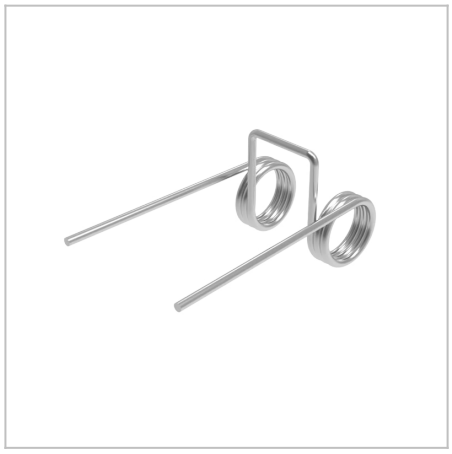

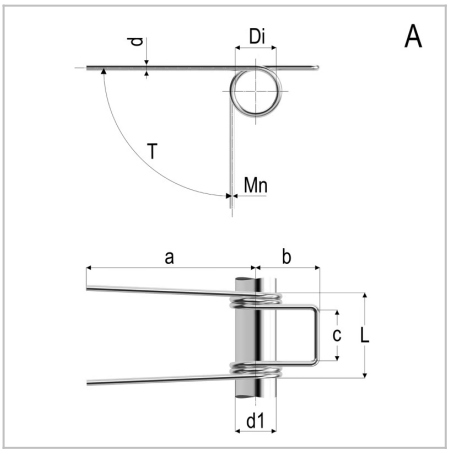

DIMENSIONI

d	Diametro del filo	0.6
Di	Diametro interno	5 mm
d1	Diametro dell'albero	4 mm
L	Lunghezza	11.3 mm
leg pos	Posizione del gambo	A
R	Costante di carico per grado	0,78 Nmm/deg
b	Lunghezza del gancio	7 mm
c	Larghezza del gancio	6,5 Nm
a	Lunghezza del gambo	22 mm
Nt	Numero di spire	3 Nm
T	Torsione massima	84 Nm
Mn	Massimo momento torcentale a 10.000 cicli	3 Nm

TOLLERANZE

Mntol	Tolleranza del massimo momento torcente	+/-8,45

MOLLE STANDARD è marchio di Springs Group Srl
Via Marchese Davia, 7/b - 40017 San Giovanni in Persiceto (Bo)
Tel. +39 051 821141 - Fax +39 051 6876099