8591 - Molla doppia a torsione

Nome prodotto	8591 - Molla doppia a torsione
Codice	TSD 2.5X17X15X4.25
Materiale	ISO6931-1

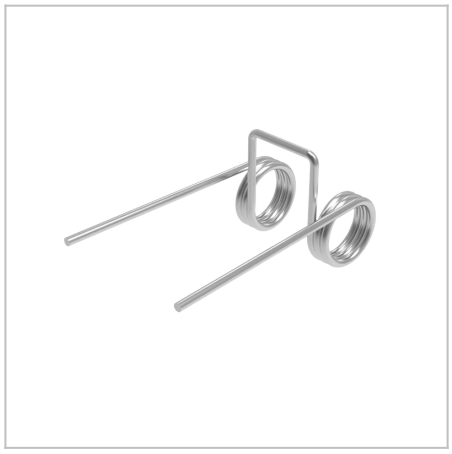

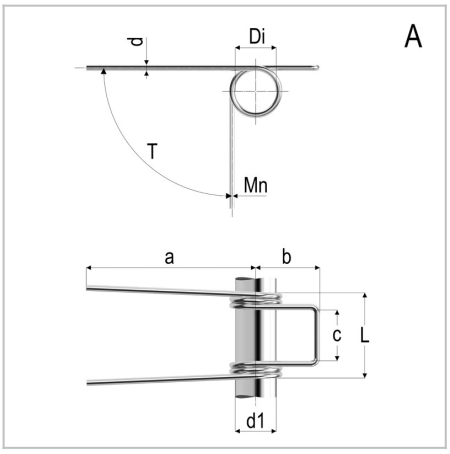

DIMENSIONI

d	Diametro del filo	2.5
Di	Diametro interno	17 mm
d1	Diametro dell'albero	15 mm
L	Lunghezza	41 mm
leg pos	Posizione del gambo	B
R	Costante di carico per grado	48 Nmm/deg
b	Lunghezza del gancio	24 mm
c	Larghezza del gancio	21 Nm
a	Lunghezza del gambo	70 mm
Nt	Numero di spire	4.25 Nm
T	Torsione massima	82 Nm
Mn	Massimo momento torcentale a 10.000 cicli	4.25 Nm

TOLLERANZE

Mntol	Tolleranza del massimo momento torcente	+/-429,99

MOLLE STANDARD è marchio di Springs Group Srl
Via Marchese Davia, 7/b - 40017 San Giovanni in Persiceto (Bo)
Tel. +39 051 821141 - Fax +39 051 6876099