4168 - Anello di bloccaggio per alberi

Nome prodotto	4168 - Anello di bloccaggio per alberi
Codice	RS 5
Materiale	EN10270-1-SH

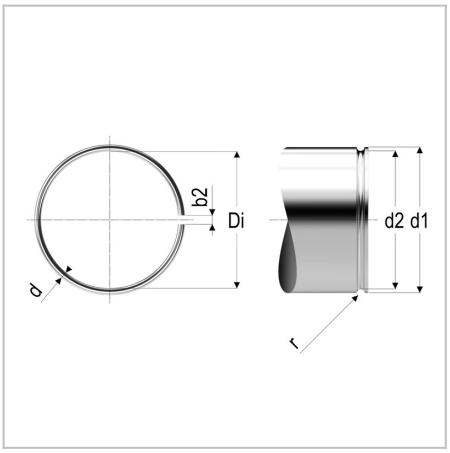

DIMENSIONI

Di	Diametro interno	4.1 mm
d	Diametro del filo	0.8 mm
D1	Diametro dell'albero	5 mm
D2	Diametro della scanalatura	4.2 mm
r	Raggio della scanalatura	0,5 mm
b2	Larghezza dell'apertura	1 mm

MOLLE STANDARD è marchio di Springs Group Srl
Via Marchese Davia, 7/b - 40017 San Giovanni in Persiceto (Bo)
Tel. +39 051 821141 - Fax +39 051 6876099