6838 - Anello di bloccaggio per alberi

Nome prodotto	6838 - Anello di bloccaggio per alberi
Codice	RSS 48
Materiale	ISO6931-1

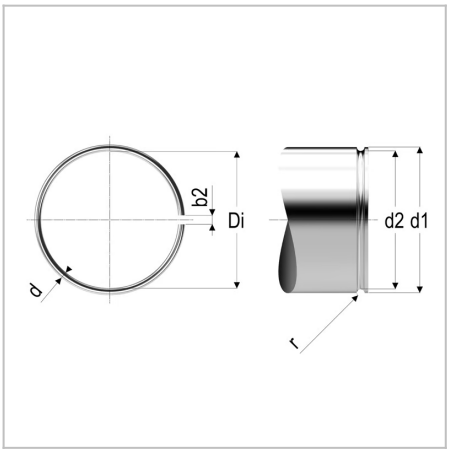

DIMENSIONI

Di	Diametro interno	45 mm
d	Diametro del filo	2.5 mm
D1	Diametro dell'albero	48 mm
D2	Diametro della scanalatura	45.5 mm
r	Raggio della scanalatura	1,4 mm
b2	Larghezza dell'apertura	4 mm

MOLLE STANDARD è marchio di Springs Group Srl
Via Marchese Davia, 7/b - 40017 San Giovanni in Persiceto (Bo)
Tel. +39 051 821141 - Fax +39 051 6876099