6827 - Anello di bloccaggio per alberi

Nome prodotto	6827 - Anello di bloccaggio per alberi
Codice	RSS 24
Materiale	ISO6931-1

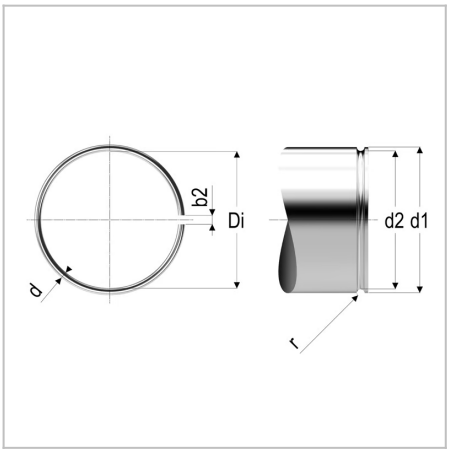

DIMENSIONI

Di	Diametro interno	21.7 mm
d	Diametro del filo	2 mm
D1	Diametro dell'albero	24 mm
D2	Diametro della scanalatura	22 mm
r	Raggio della scanalatura	1,1 mm
b2	Larghezza dell'apertura	3 mm

MOLLE STANDARD è marchio di Springs Group Srl
Via Marchese Davia, 7/b - 40017 San Giovanni in Persiceto (Bo)
Tel. +39 051 821141 - Fax +39 051 6876099